PLANIMETRIA PROGETTO
SCALA 1:200

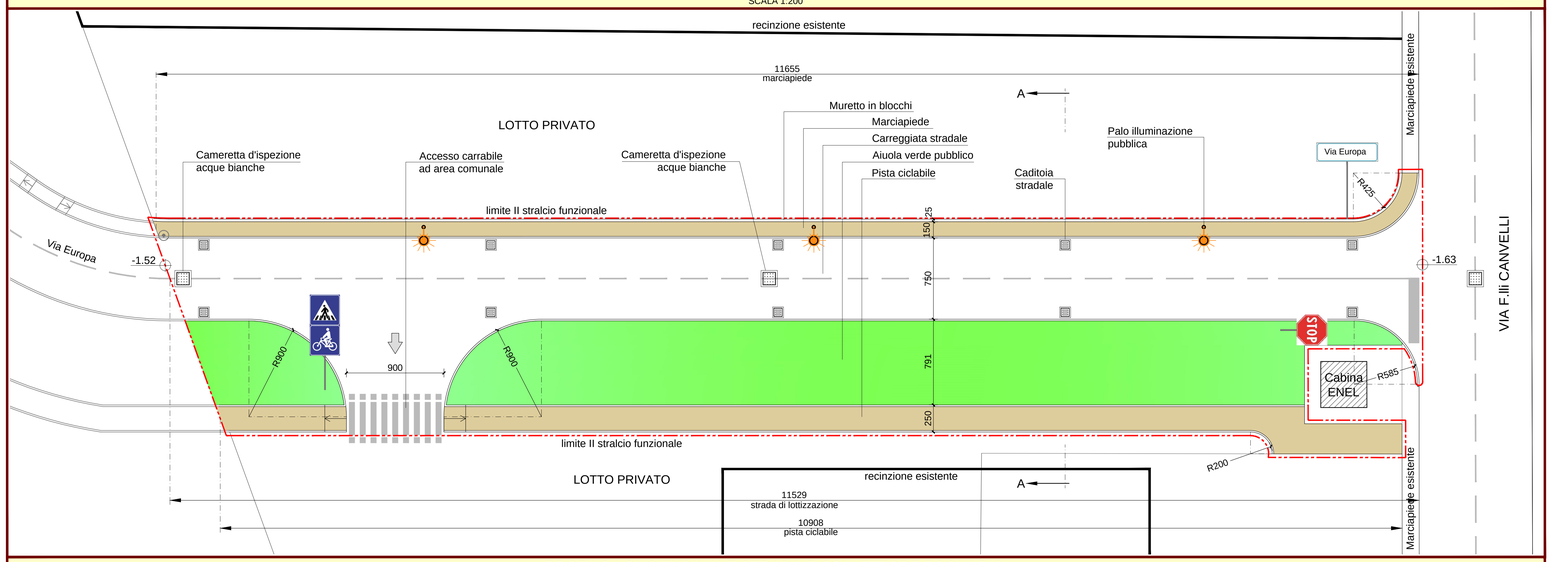

PLANIMETRIA AREE PROGETTO
SCALA 1:2000

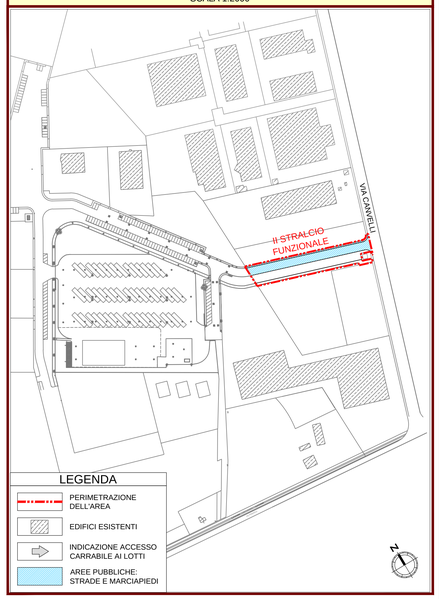

PROFILO LONGITUDINALE STRADA E COLLETTORE FOGNARIO
SCALA 1:200

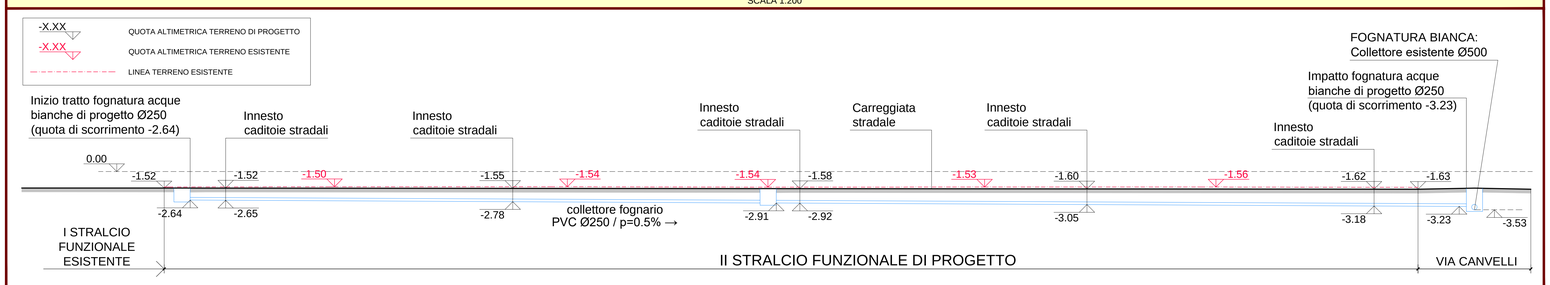

SEZIONE TRASVERSALE 'A-A'
SCALA 1:25

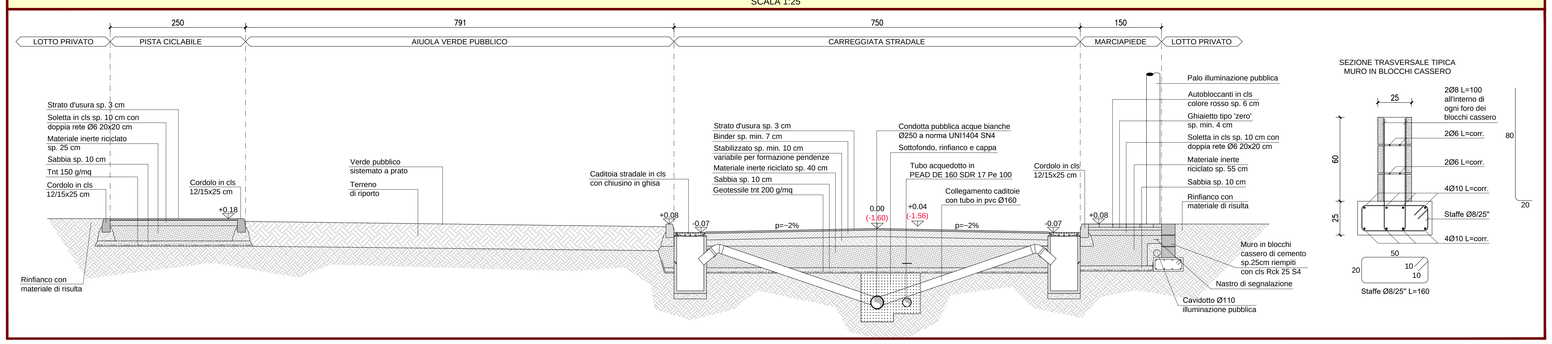

Comune di Noceto (PR)

INTERVENTO:

COMPLETAMENTO OPERE DI URBANIZZAZIONE
"CA' PASTORI" 2 - II STRALCIO FUNZIONALE
E RIPRISTINI PAVIMENTAZIONE VIA CANVELLI

COMMITTENTE:

AMM.NE COMUNALE DI NOCETO

	FILE: TAV02.dwg	SCALA: VARIE
	DATA: 23/06/2017	

ELABORATO:

INQUADRAMENTO GENERALE
PLANIMETRIA DI PROGETTO
PROFILO LONGITUDINALE
SEZIONE TRASVERSALE TIPICA

TAVOLA: 02

TECNOPROJECT s.a.s. Lesignano de'Bagni, via Argini n.6
tel/fax 0521 1511244/3 e.mail:tecnoprojectsas@vodafone.it